4020 - ENSEMBLE POUR VANTAUX PAIRS

- ACCESSOIRE POUR SYSTÈMES PLIABLES DE VANTAUX PAIRS.
- LARGEUR MINIMALE DE VANTAIL 500 mm.
- DIMENSIONS MAXIMALES 700x2800 mm.
- POID MAXIMAL: 40 KG PAR VANTAIL.

DIMENSIONS (mm.)

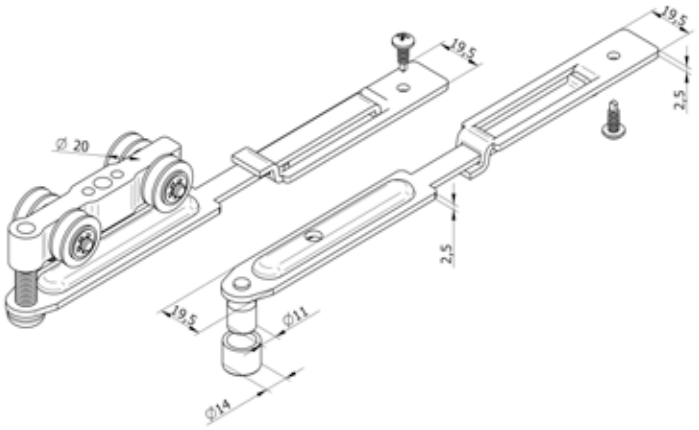

MATÉRIAUX	
Corps	Aluminium extrudé
Roulettes	Polyamide
Bras et base	Inox
Axe et vis	Inox

CONDITIONNEMENT

1 unité